Maßblatt zum	**“Kasseler Sonderbord® *plus*”**
Rampensteine und Übergang	EH 22 *plus*, L = 200 cm
Blatt 2.500	Alle Maße in cm; Darstellung ohne Maßstab — Stand: Februar 2016

Rampe rechts
(Gesamtlänge 200 cm)

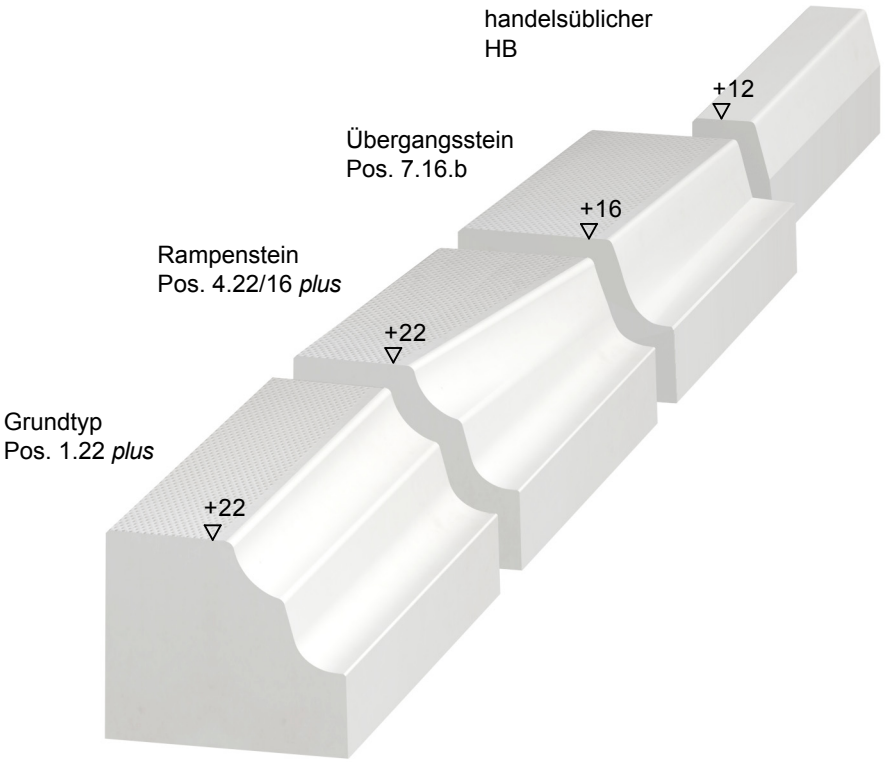

Hinweis:
Rampe für rechte und linke Seite erhältlich.

PROFILBETON GmbH
Waberner Straße 40 Tel.: 0 56 82-73 86-0
34582 Borken/Hessen Fax: 0 56 82-73 86-42

Maßblatt zum	**“Kasseler Sonderbord® *plus*”**
Rampensteine und Übergang	EH 22 *plus*, L= 250 cm, L = 200 cm
Blatt 2.501	Alle Maße in cm; Darstellung ohne Maßstab — Stand: Februar 2016

Rampe rechts
(Gesamtlänge 250 cm)

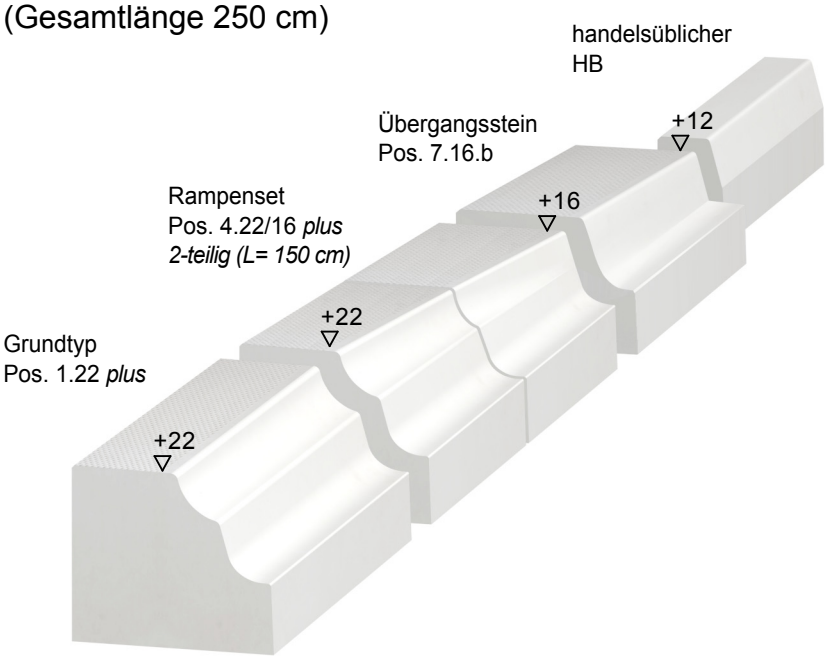

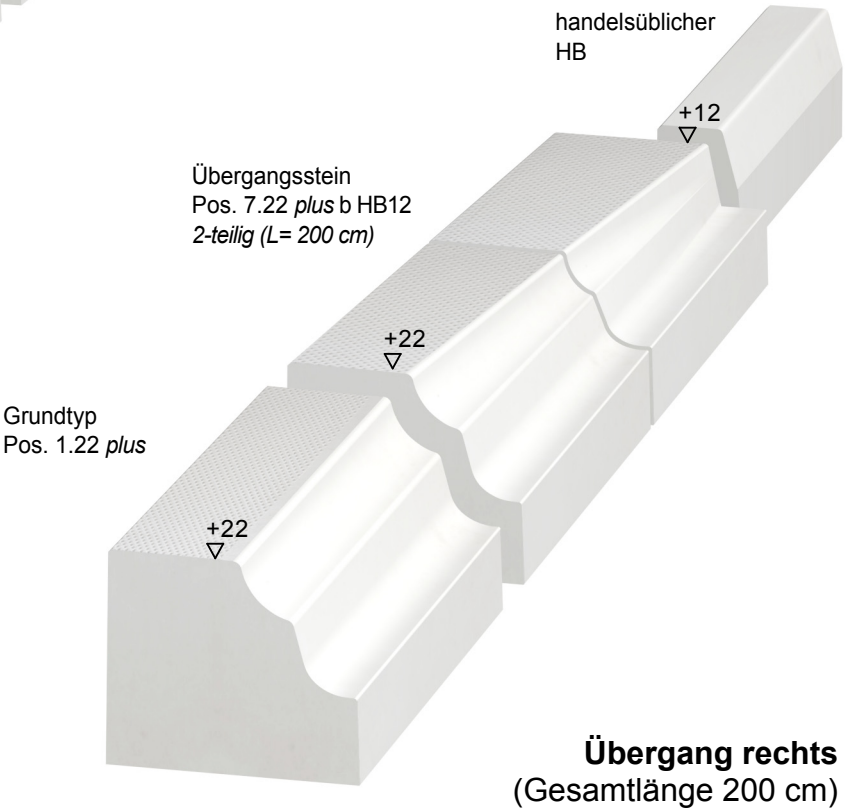

Übergang rechts
(Gesamtlänge 200 cm)

Hinweis:
Rampen für rechte und linke Seite erhältlich.

PROFILBETON GmbH
Waberner Straße 40
34582 Borken/Hessen
Tel.: 0 56 82-73 86-0
Fax: 0 56 82-73 86-42

Maßblatt zum	**“Kasseler Sonderbord® *plus*”**
Rampensteine und Übergang	EH 22 *plus*, L= variabel
Blatt 2.502	Alle Maße in cm; Darstellung ohne Maßstab — Stand: Februar 2016

Rampe rechts
(Gesamtlänge variabel)*

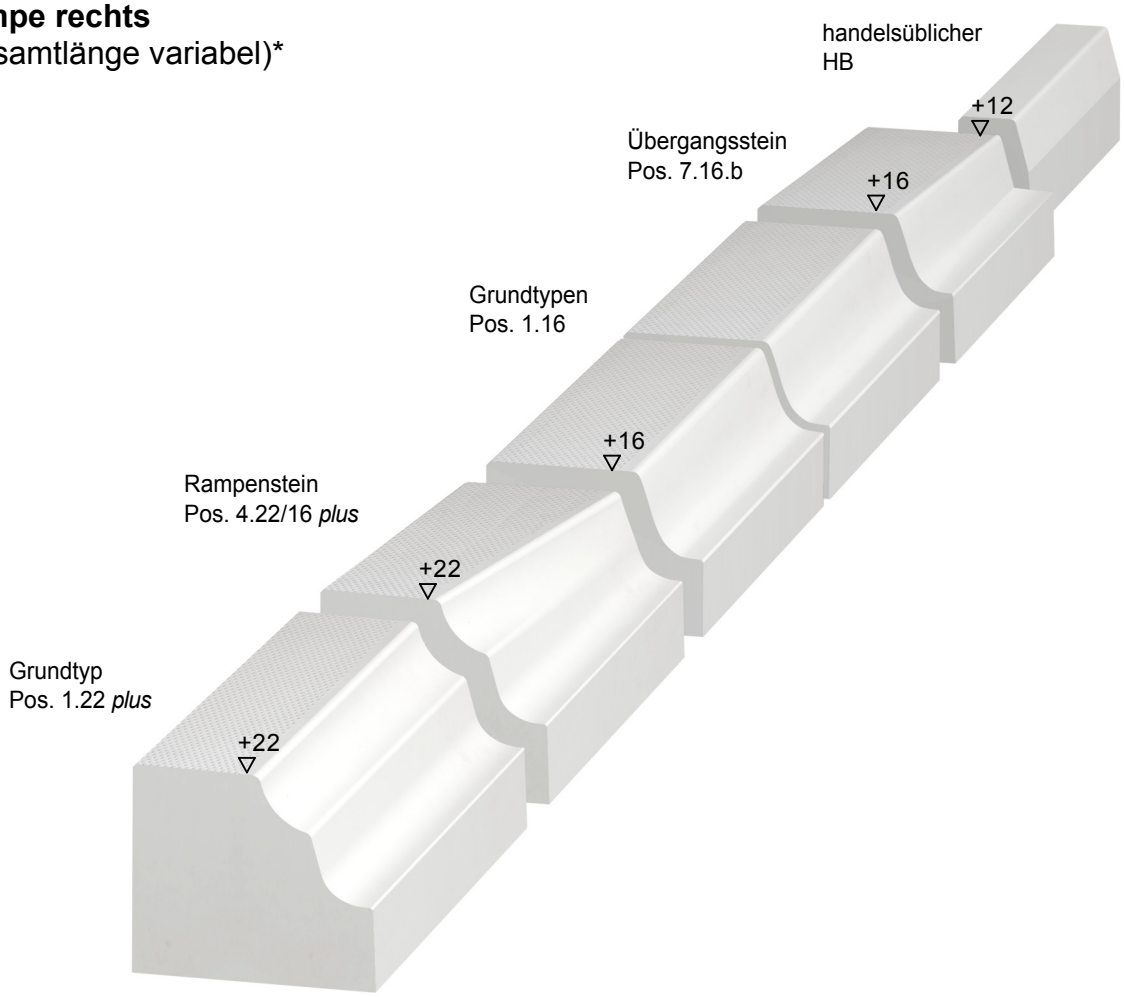

Hinweis:
* Besonders zur Verwendung bei Haltestellen mit differenzierten Einbauhöhen geeignet.

PROFILBETON GmbH
Waberner Straße 40 Tel.: 0 56 82-73 86-0
34582 Borken/Hessen Fax: 0 56 82-73 86-42

Maßblatt zum	**“Kasseler Sonderbord® *plus*”**
Rampensteine und Übergang	EH 20 *plus*, L=133 cm
Blatt 2.508	Alle Maße in cm; Darstellung ohne Maßstab — Stand: Februar 2016

Rampe links
(Gesamtlänge 133 cm)

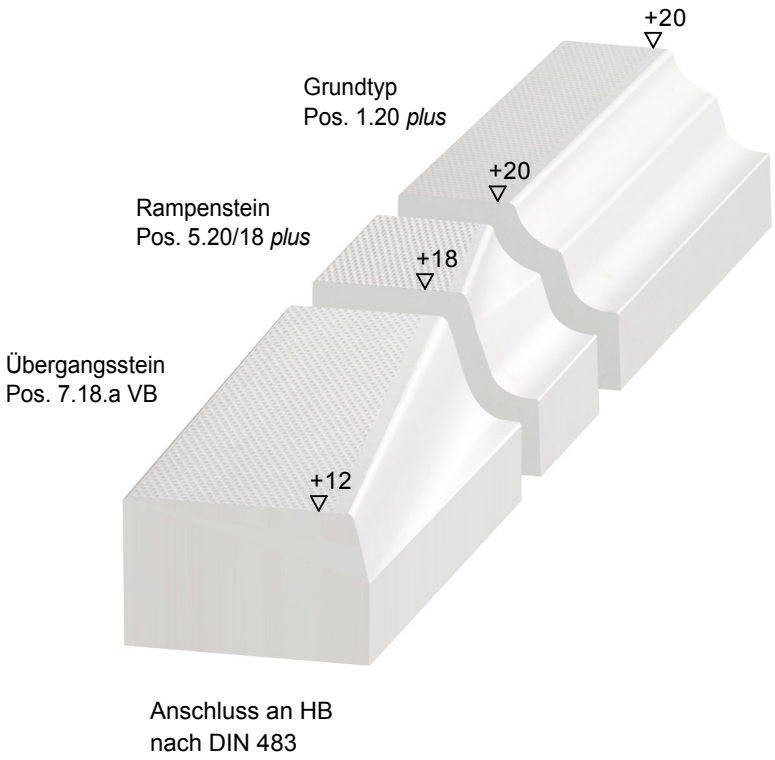

Hinweis:

PROFILBETON GmbH
Waberner Straße 40 Tel.: 0 56 82-73 86-0
34582 Borken/Hessen Fax: 0 56 82-73 86-42

Maßblatt zum	**“Kasseler Sonderbord® *plus*”**
Grundtyp	**Pos. 1.22 *plus*** Einstiegshöhe 22 cm
Blatt 2.510	Alle Maße in cm; Darstellung ohne Maßstab — Stand: Februar 2016

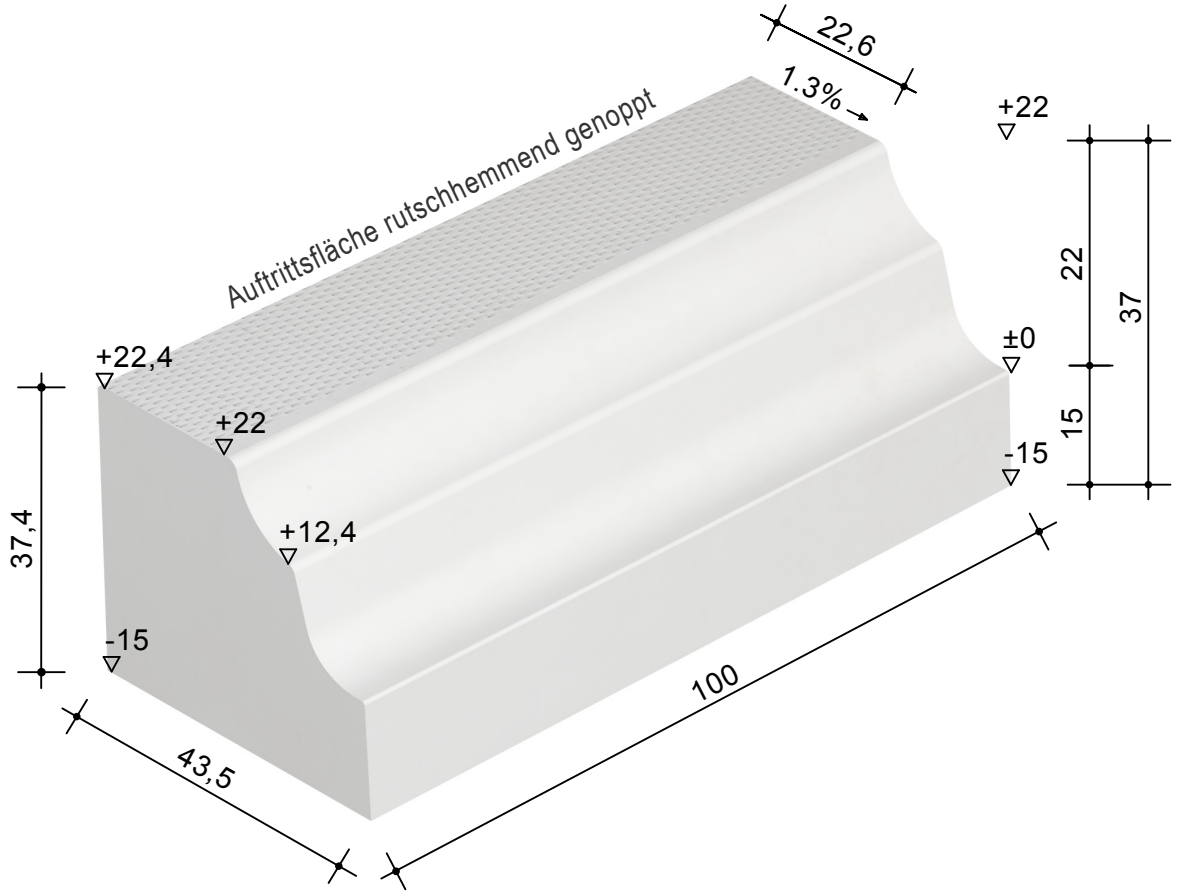

Hinweis:

PROFILBETON GmbH
Waberner Straße 40
34582 Borken/Hessen
Tel.: 0 56 82-73 86-0
Fax: 0 56 82-73 86-42

Maßblatt zum	**“Kasseler Sonderbord® *plus*”**
Rampe als Übergang auf Grundtyp Pos. 1.16	**Pos. 4.22/16 *plus*** **Pos. 5.22/16 *plus*** gespiegelt
Blatt 2.540	Alle Maße in cm; Darstellung ohne Maßstab — Stand: Februar 2016

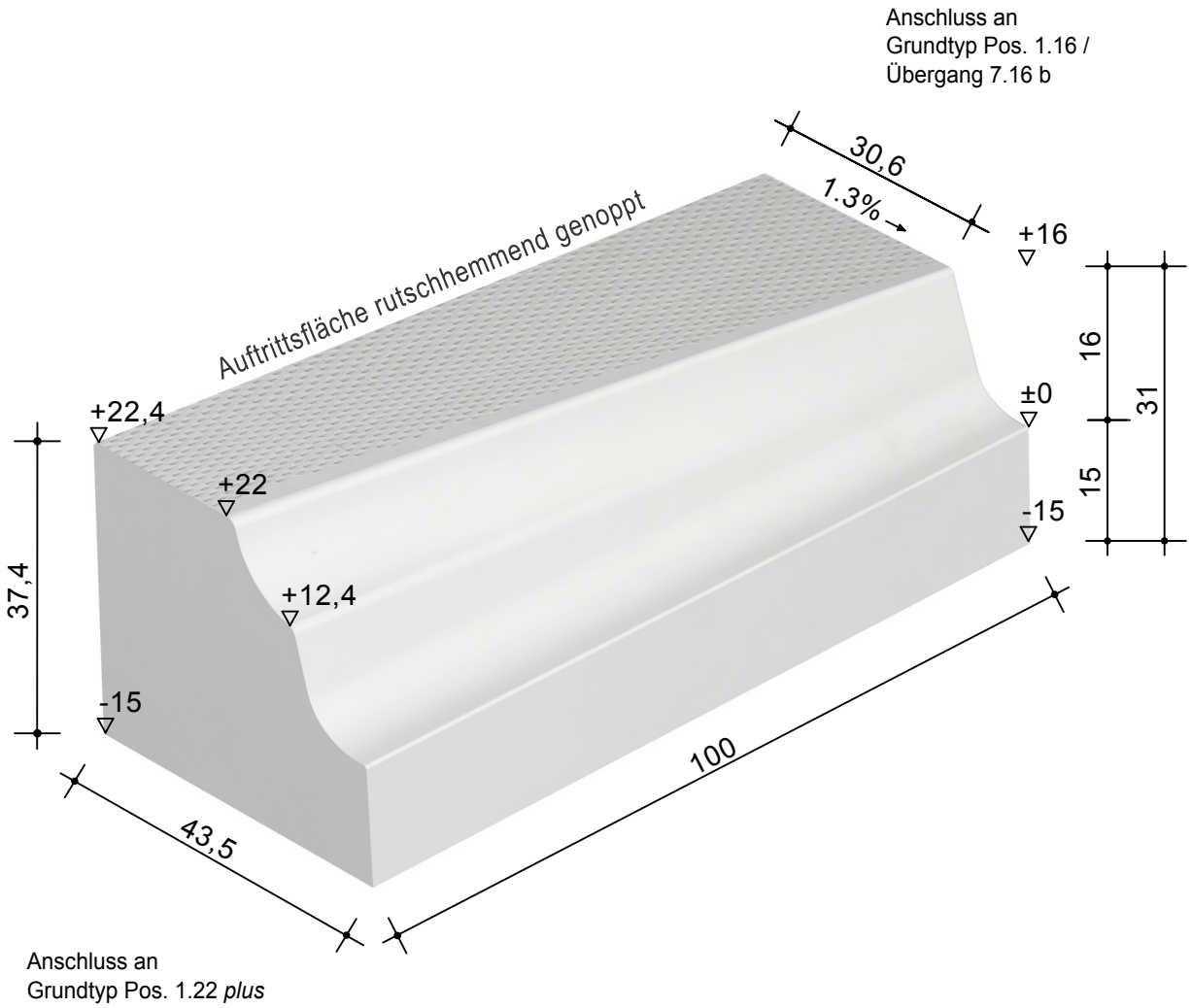

Hinweis:

PROFILBETON GmbH
Waberner Straße 40 Tel.: 0 56 82-73 86-0
34582 Borken/Hessen Fax: 0 56 82-73 86-42

Maßblatt zum	**“Kasseler Sonderbord® *plus*”**
Rampe als Übergang auf Grundtyp Pos. 1.16	**Pos. 4.22/16 *plus*** 2-teilig **Pos. 5.22/16 *plus*** 2-teilig gespiegelt
Blatt 2.550	Alle Maße in cm; Darstellung ohne Maßstab — Stand: Februar 2016

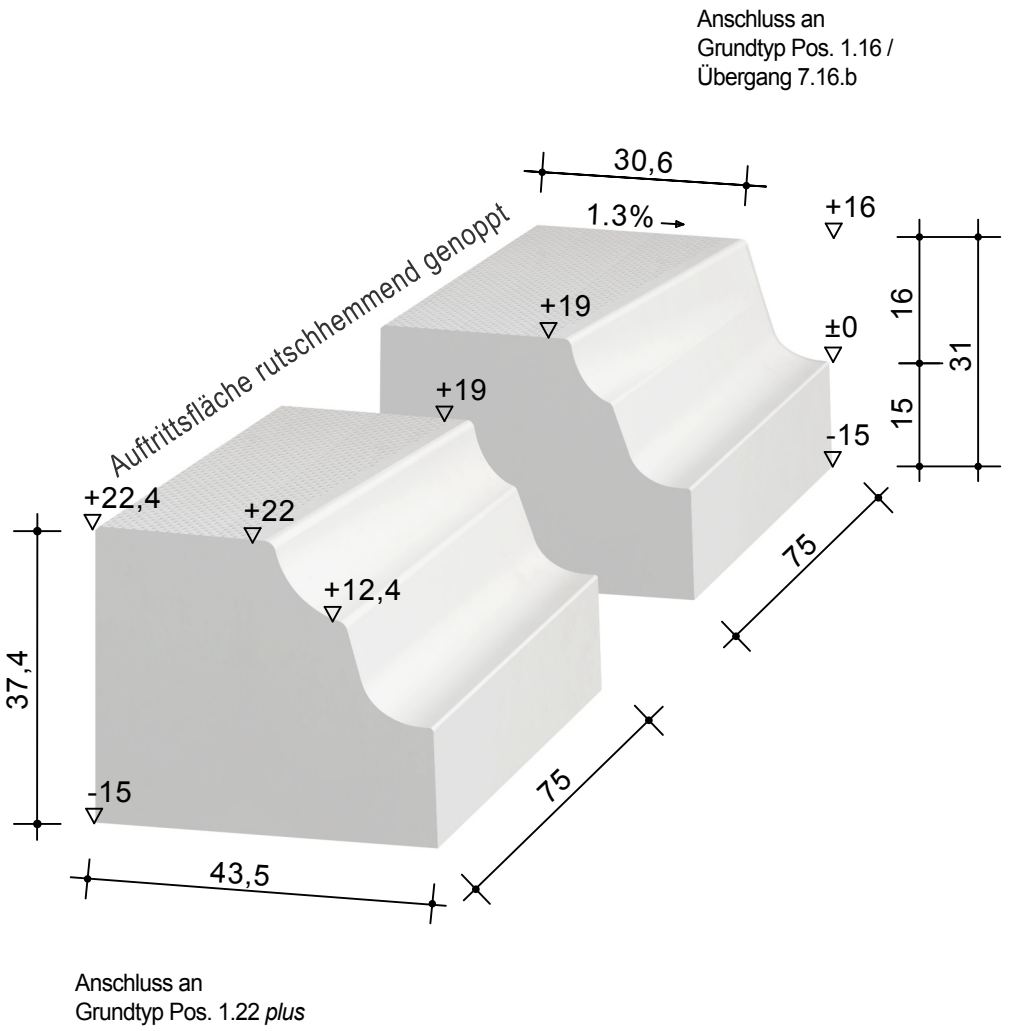

Hinweis:

PROFILBETON GmbH
Waberner Straße 40 Tel.: 0 56 82-73 86-0
34582 Borken/Hessen Fax: 0 56 82-73 86-42

Maßblatt zum	**“Kasseler Sonderbord® *plus*”**
Rampe als Übergang auf Grundtyp Pos.1.12	**Pos. 4.22/12 *plus*** 2-teilig **Pos. 5.22/12 *plus*** 2-teilig gespiegelt
Blatt 2.560	Alle Maße in cm; Darstellung ohne Maßstab — Stand: Februar 2016

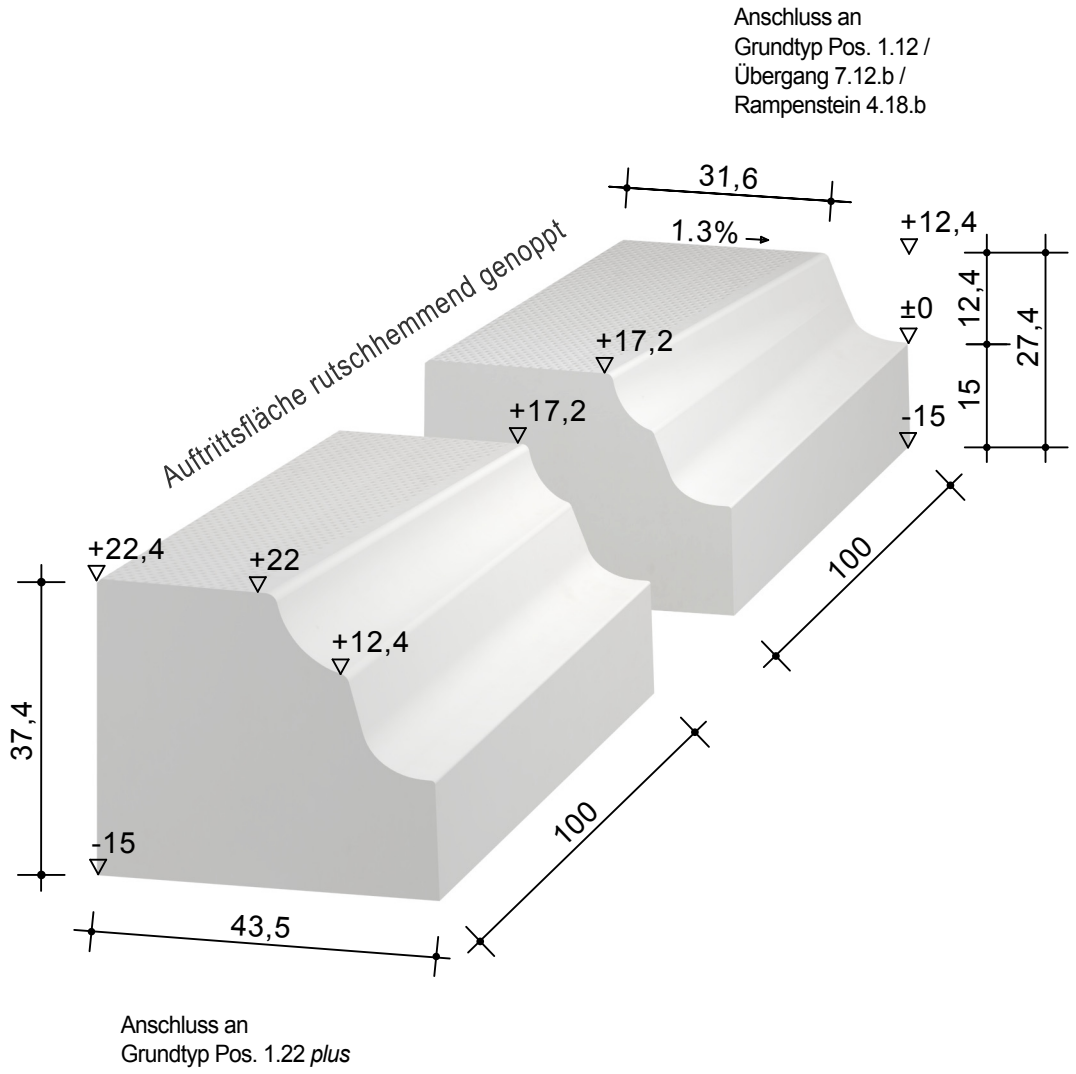

Hinweis:

PROFILBETON GmbH
Waberner Straße 40 Tel.: 0 56 82-73 86-0
34582 Borken/Hessen Fax: 0 56 82-73 86-42

Maßblatt zum	**“Kasseler Sonderbord® *plus*”**
Übergangsstein mit Gefälle (2-teilig)	**Pos. 7.22 *plus* b HB12** 2-teilig **Pos. 7.22 *plus* a HB12** 2-teilig, gespiegelt
Blatt 2.561	Alle Maße in cm; Darstellung ohne Maßstab — Stand: Februar 2016

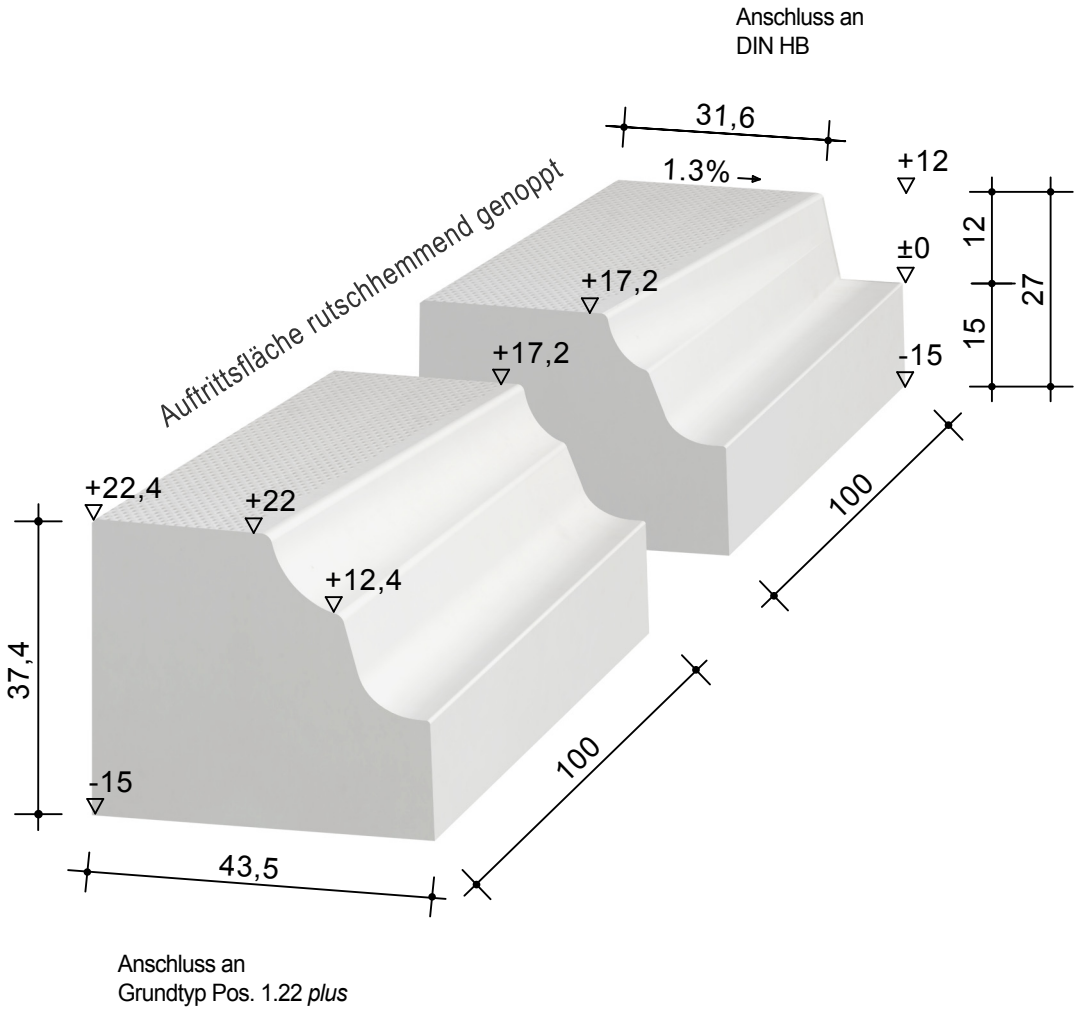

Hinweis:

PROFILBETON GmbH
Waberner Straße 40 Tel.: 0 56 82-73 86-0
34582 Borken/Hessen Fax: 0 56 82-73 86-42

Maßblatt zum	**“Kasseler Sonderbord® *plus*”**
Grundtyp	**Pos. 1.20 *plus*** Einstiegshöhe 20 cm
Blatt 2.575	Alle Maße in cm; Darstellung ohne Maßstab — Stand: Februar 2016

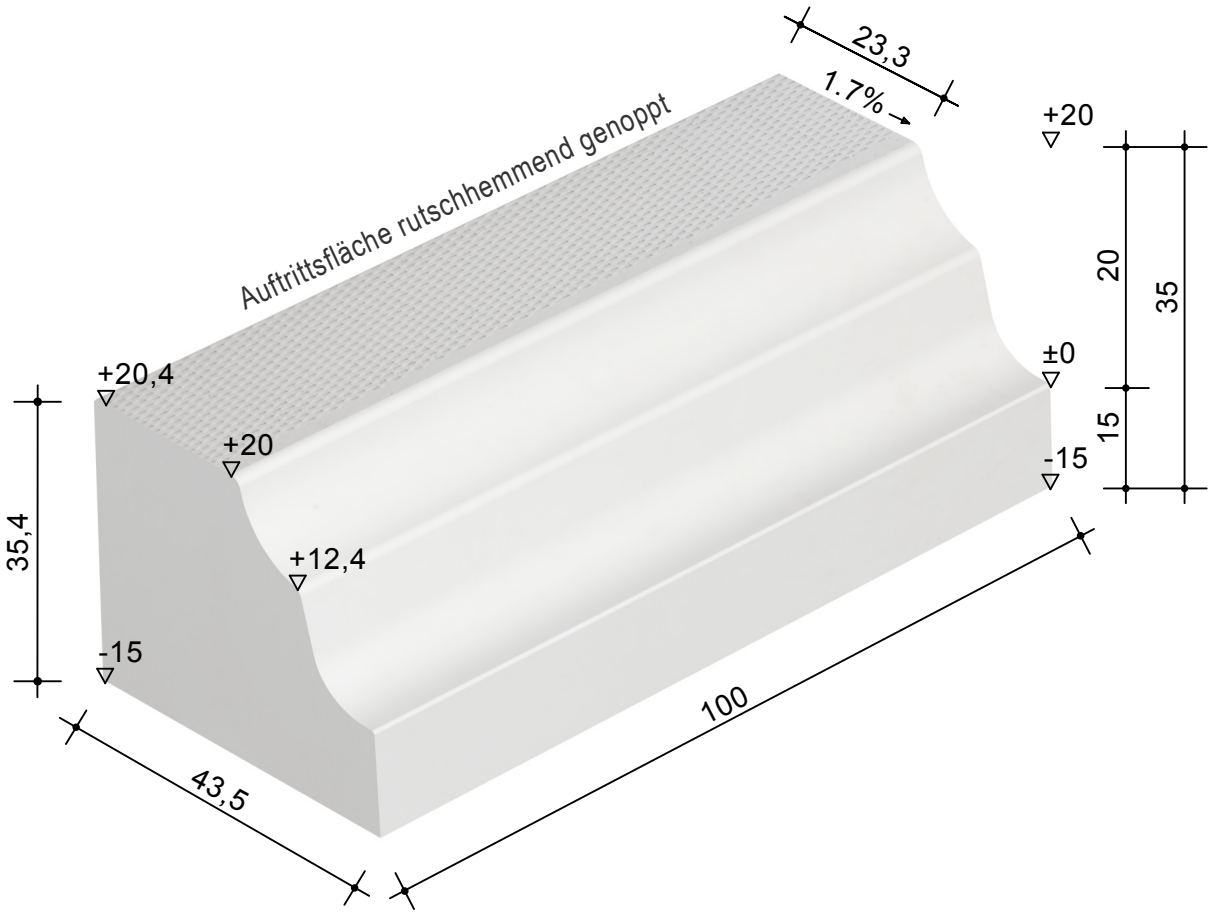

Hinweis:

PROFILBETON GmbH
Waberner Straße 40
34582 Borken/Hessen
Tel.: 0 56 82-73 86-0
Fax: 0 56 82-73 86-42

Maßblatt zum	**“Kasseler Sonderbord® *plus*”**
Rampenstein	**Pos. 4.20/18 *plus*** **Pos. 5.20/18 *plus*** gespiegelt
Blatt 2.580	Alle Maße in cm; Darstellung ohne Maßstab — Stand: Februar 2016

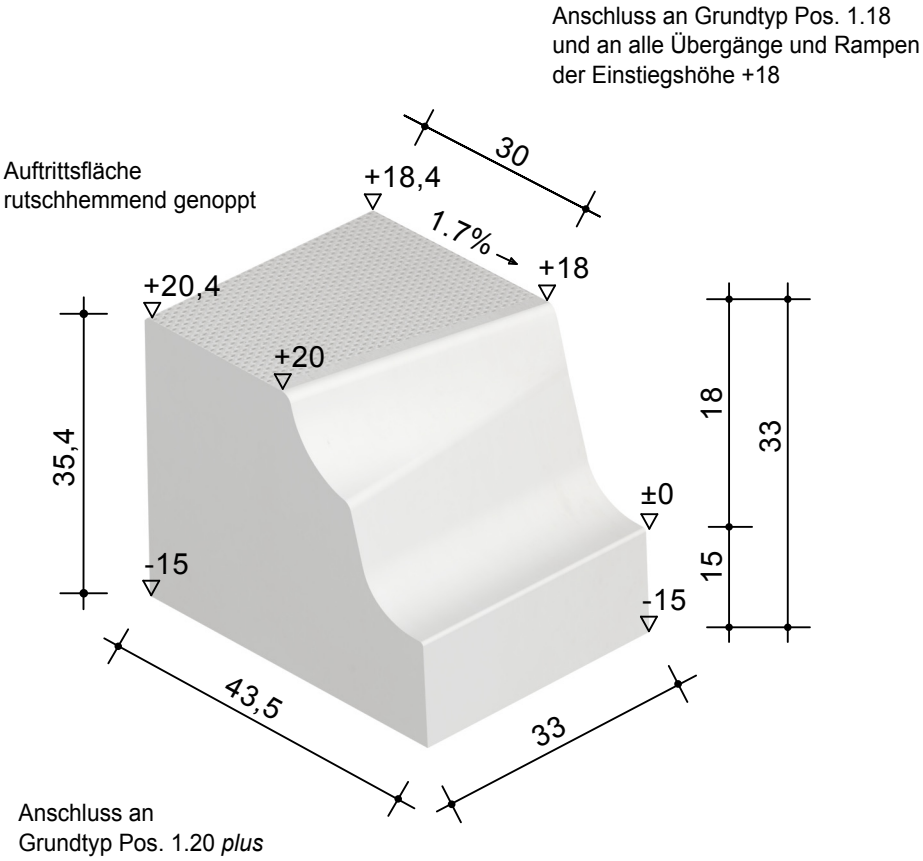

Hinweis:
Für Wechsel von EH 20 auf EH 18.

PROFILBETON GmbH
Waberner Straße 40 Tel.: 0 56 82-73 86-0
34582 Borken/Hessen Fax: 0 56 82-73 86-42

Maßblatt zum	**“Kasseler Sonderbord® *plus*”**
Grundtyp	**Pos. 1.22 *plus*** Entwässerungs-Aufsatzelement Einstiegshöhe 22 cm
Blatt 2.701	Alle Maße in mm; Darstellung ohne Maßstab — Stand: Januar 2016

Schnitt A-A

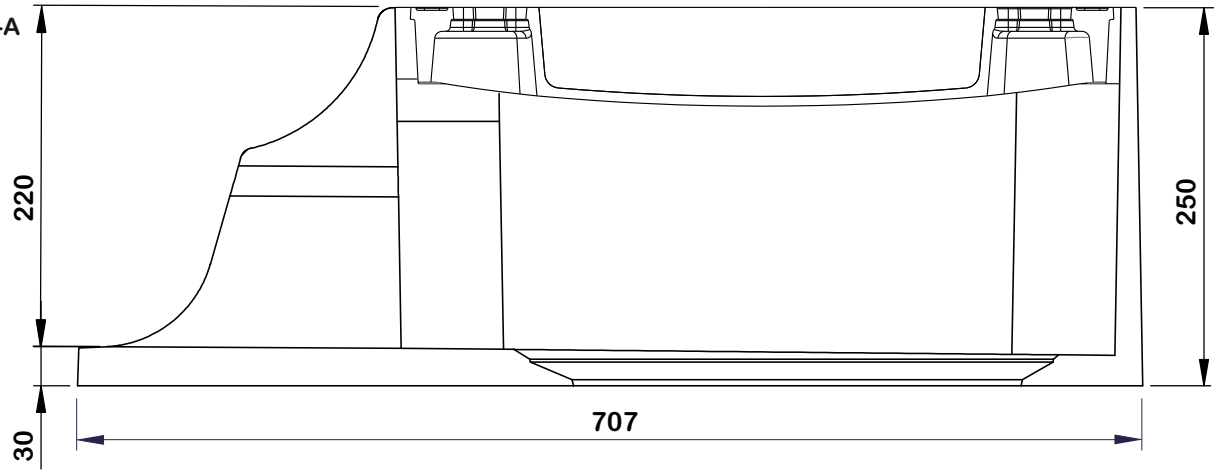

Draufsicht

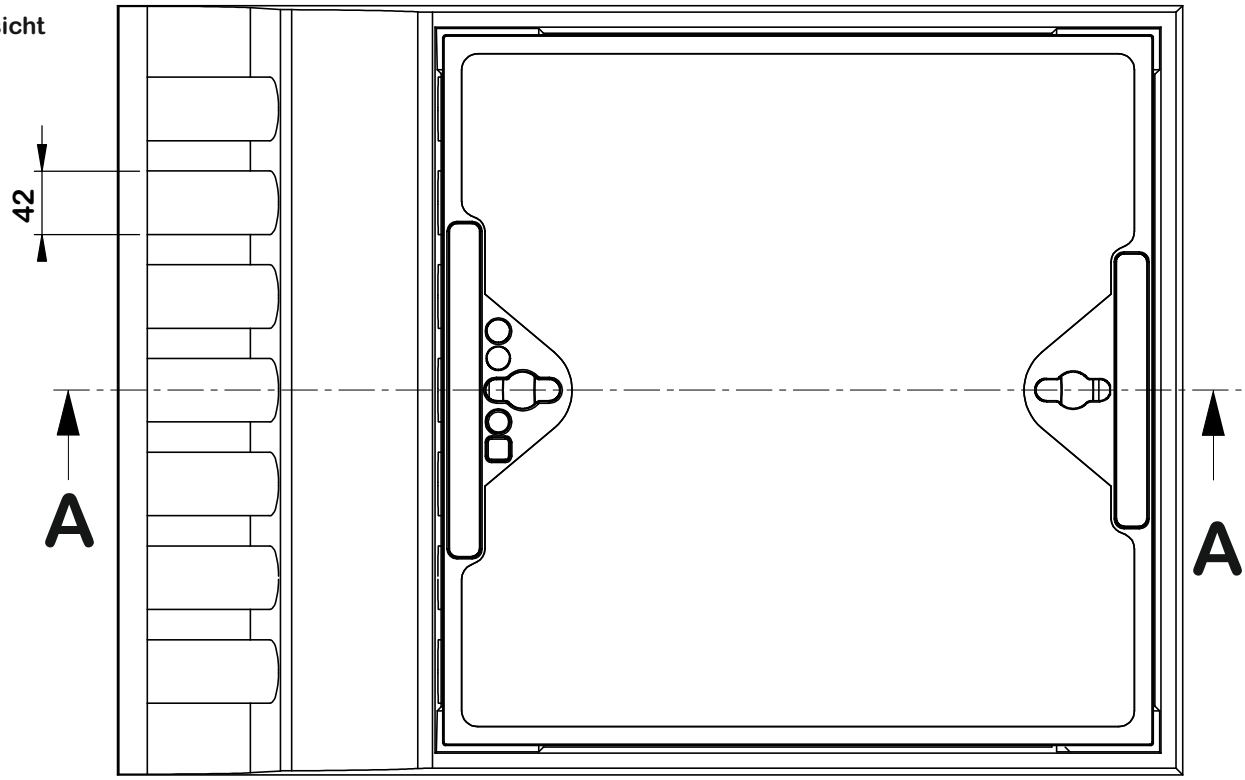

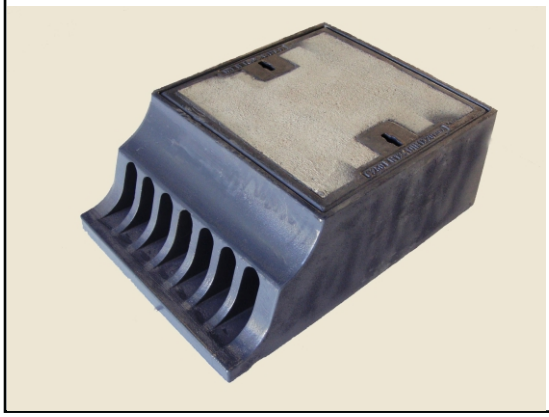

PROFILBETON
Waberner Straße 40
34582 Borken/Hessen
Tel. : 0 56 82-73 86-0
Fax: 0 56 82-73 86-42

Maßblatt zum	**“Kasseler Sonderbord® *plus*”**
Übersichtsskizze	Entwässerungs-Aufsatzelement mit Auflagerplatte Einstiegshöhe 22 cm
Blatt 2.701	Alle Maße in mm; Darstellung ohne Maßstab — Stand: Januar 2016

Schnitt A-A

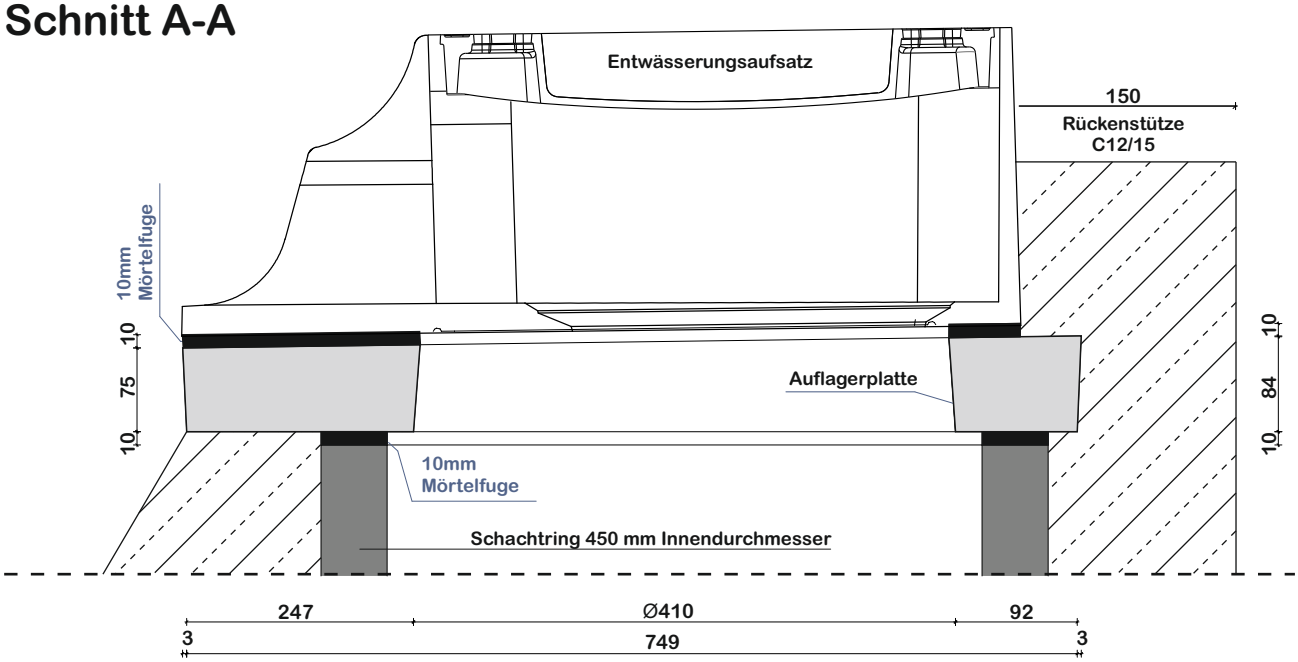

Draufsicht Auflagerplatte

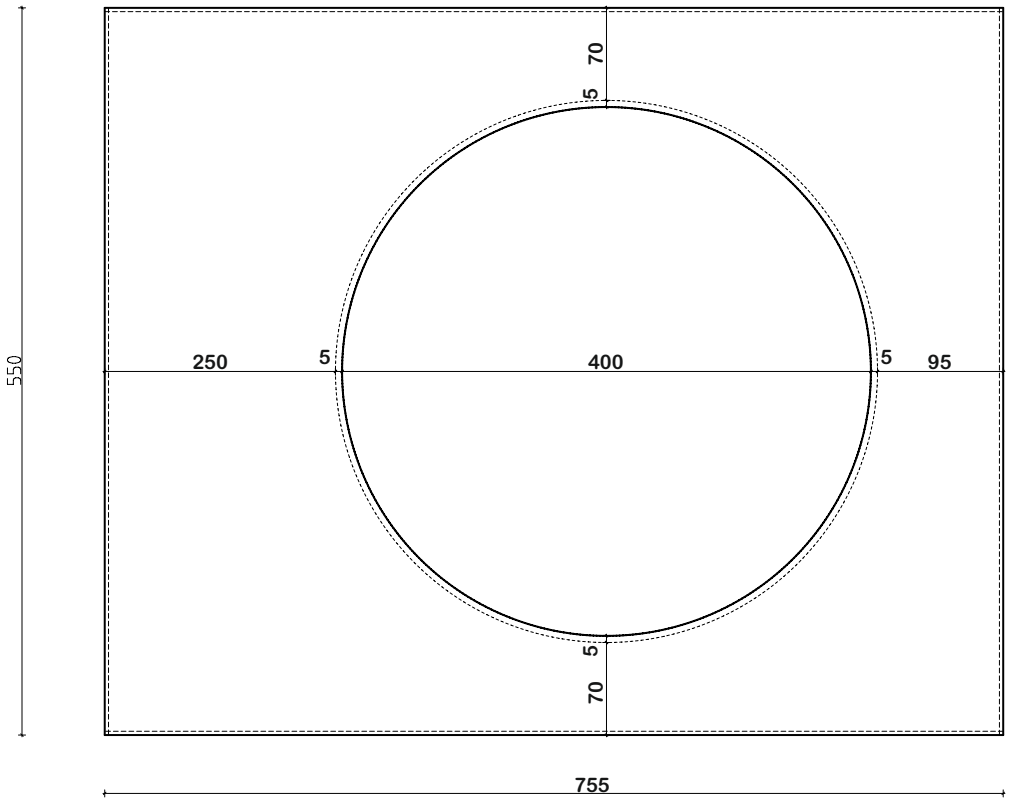

Sämtliche Mörtelfugen sind mit Kunststoff vergüteten Mörtel auszuführen! Die Rückenstützen sind in Magerbeton C12/15 auszuführen.

PROFILBETON
Waberner Str. 40
34582 Borken/Hessen
Tel.: 05682-7386-0
Fax: 05682-7386-42

Maßblatt zum	**“Kasseler Sonderbord® *plus*”**
Übersichtsskizze	Entwässerungs-Aufsatzelement mit Auflagerplatte und seitlichen Anschlusssteinen, EH 22
Blatt 2.702	Alle Maße in mm; Darstellung ohne Maßstab — Stand: Januar 2016

Draufsicht

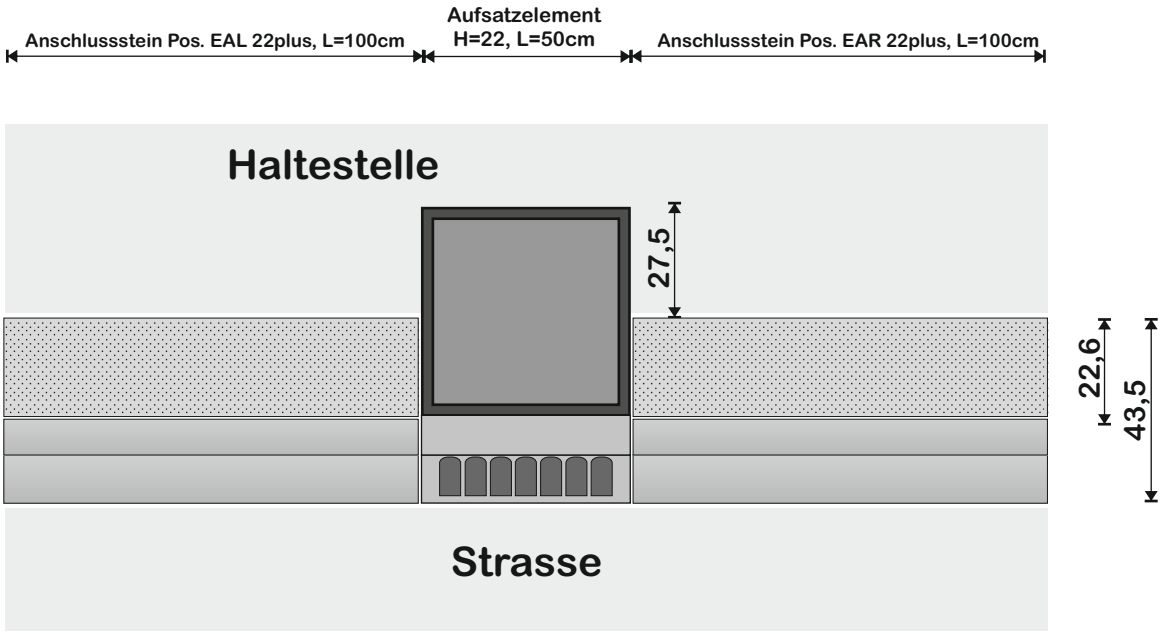

Ansicht von der Strasse

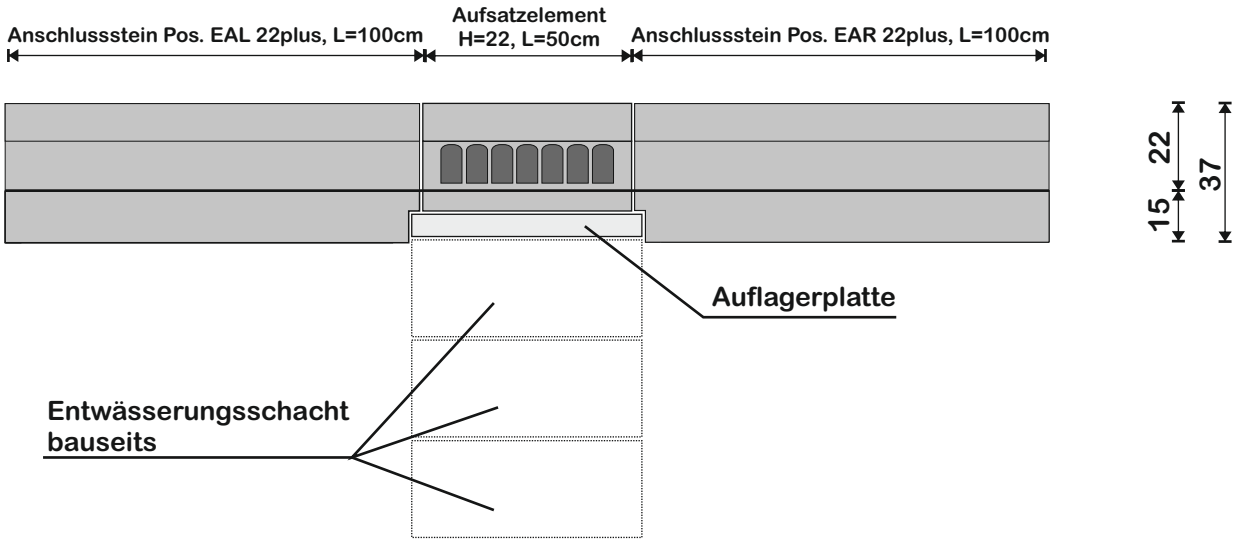

PROFILBETON
Waberner Str. 40
34582 Borken/Hessen
Tel.: 05682-7386-0
Fax: 05682-7386-42

Informationen zur Verlegezange FTZ-BB

Zum Heben und Einbau einzelner Steine ist eine geeignete Verlegezange (Verleih und Verkauf über Profilbeton möglich) oder ein gleichwertiges Anschlagmittel zu verwenden. Das Hebezeug muss eine Tragfähigkeit von mindestens 350 kg besitzen. Sollte es aufgrund der örtlichen Gegebenheiten nicht möglich sein die Steine seitlich mit einer Verlegezange zu greifen, empfehlen wir die Verlegung mit einem Vakuum-Hebegerät.

Die Fertigteilzange FTZ-BB darf nur für den in dieser Anleitung beschriebenen bestimmungsgemäßen Einsatz unter Einhaltung der Sicherheitsvorschriften verwendet werden. Die Fertigteilzange FTZ-BB darf nur im bodennahen Bereich eingesetzt werden.

Die Bestimmungen der VBG9a Abschnitt IV sowie der entsprechenden DIN-Normen müssen eingehalten werden. Die am Einsatzort gültigen gesetzlichen Sicherheits- und Unfallvorschriften müssen zusätzlich eingehalten werden.

Die Fertigteilzange FTZ-BB ist geeignet zum Greifen und Versetzen des ***Kasseler Sonderbordes,*** Betonfertigteilen im Straßenbau, Tiefbau und GALA-Bau oder von Natursteinelementen, welche die Öffnungsweite und Tragfähigkeit der Fertigteilzange FTZ-BB nicht überschreiten. Es dürfen nur rechtwinklige, nicht konische Bauteile gegriffen werden, sonst besteht Abgleitgefahr! Jeder anderweitige Einsatz gilt als nicht bestimmungsgemäß und ist verboten.

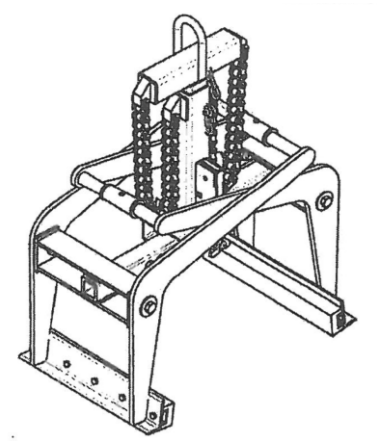

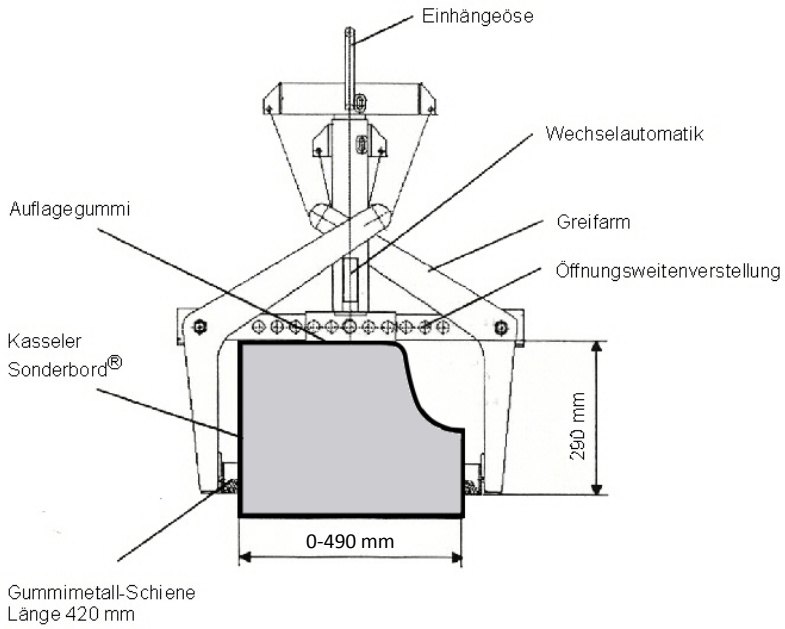

Transport- und Einbauhinweise
„*Kasseler Sonderbord*® *plus*“

Transport - / Ablade - / Lagerungshinweise

1. Die Verpackung und Verladung erfolgt im Paket mit jeweils 4 bzw. 6 Stück Profilsteinen auf Einweg-Holzpaletten, diese werden bei kostenfreier Anlieferung zurückgenommen und mit 2,-€/Stck vergütet. Europaletten werden abzüglich einer Tauschgebühr rückvergütet. Bei Anlieferung durch PROFILBETON erfolgt der Transport im LKW mit Plane und Spriegel. Am Abladeort ist ein Hebegerät mit Palettengabel und mindestens 2 t Tragkraft erforderlich. Die Palettengabel soll das Profilsteinpaket so unterfahren, dass dahinterstehende Profilsteine nicht beschädigt werden.
2. Beim Abladen ist darauf zu achten, dass das Profilsteinpaket horizontal abgesetzt wird, und zwar mit einem ausreichenden Sicherheitsabstand zu weiteren Profilsteinen. Es sind ausreichend hohe, abgelagerte und feste Zwischenhölzer unterzulegen, wenn einzelne Steine zwischengelagert werden. Es ist für eine standsichere Lagerung und Schutz vor Beschädigung sowie vor Verschmutzung zu sorgen. ***Die Paletten dürfen nicht übereinander gestapelt werden!***
3. Zum Heben und Einbauen einzelner Steine ist eine geeignete Verlegezange oder ein gleichwertiges Anschlagmittel zu verwenden. Das Hebezeug muss eine Tragfähigkeit von mindestens 350 kg besitzen (Verleih und Verkauf über Profilbeton möglich). Sollte es aufgrund der örtlichen Gegebenheiten nicht möglich sein die Steine seitlich mit einer Verlegezange zu greifen, empfehlen wir die Verlegung mit einem Vakuum-Hebegerät.
4. Der Lieferschein enthält die Bestätigung für die ordnungsgemäße und fehlerfreie Warenübernahme des Auftraggebers/Kunden, was nach sorgfältiger Sichtprüfung per Unterschrift am Empfangsort bestätigt wird.
5. Nach ordnungsgemäßer Warenübernahme und Auftragserfüllung werden keine Profilsteine in das Herstellerwerk kostenfrei zurückgenommen oder rückvergütet. Eine Rückgabe durch den Auftraggeber/Kunden erfolgt stets unter Vorbehalt der herstellerseitigen Warenprüfung bei Anlieferung im Werk (Prüfvermerk auf Rückgabedokument).

Einbauhinweise

1. Für den Einbau von Bordsteinen in Verkehrsflächen gilt die DIN 18318. Demnach sind Bordsteine höhen- und fluchtgerecht auf ein mindestens 20 cm dickes und frostsicheres Fundament mit Rückenstütze aus Beton C12/15 zu versetzen. Beim Einbau der Bordsteine darf der Beton für Fundament und Rückenstütze noch nicht abgebunden sein, damit eine gute Haftung zwischen dem vorgefertigten Bauteil und dem örtlich eingebauten Frischbeton entsteht. Die Rückenstütze ist in der gesamten Höhe mindestens 15 cm dick auszuführen. Die Oberkante der Rückenstütze richtet sich nach der angrenzenden Flächenbefestigung. Einen entsprechenden Einbauvorschlag finden Sie auf der Rückseite.

   Gemäß EN 1340 beträgt die Bordsteinlänge in der Regel ***100 cm inkl. einer Fuge von 5mm***. Die Fuge dient dem Ausgleich von Maßtoleranzen und ist ***an jedem Stoß*** einzuhalten. Da sich in der Praxis häufig etwas größere Fugenbreiten ergeben, raten wir mit dem Versetzen an evtl. vorhandenen Festpunkten zu beginnen. Die Fugen dürfen ***nicht mit Mörtel*** ausgefugt werden. Wir empfehlen das Schließen der Fugen durch die Verwendung von ***elastischen Fugenscheiben*** (durch PROFILBETON lieferbar, Fixierung durch doppelseitiges Klebeband) oder die Verfugung mit geeignetem ***elastischen Fugendichtstoff*** z.B. SIKA: Sikaflex Pro 3WF (Verarbeitung und Fugenbreite nach Herstellerangaben).

2. Sämtliche Arbeiten sind so durchzuführen, dass keine Beschädigung der Profilsteine erfolgt, insbesondere der Kanten und Sichtflächen. ***Beim Ausrichten der Bordsteine muss die Oberfläche zum Schutz vor Beschädigungen mit einer Gummimatte o.Ä. abgedeckt werden!*** An den Bordstein anschließende Beläge sind so einzubauen, dass sie auch nach dem Verdichten nicht tiefer/höher als Oberkante Bordstein liegen, da es sonst zu Beschädigungen der Kanten und Oberflächen kommt. Beim Verdichten der Beläge ist besonders darauf zu achten, dass der Kasseler Sonderbord vom Verdichtungsgerät nicht überfahren und dadurch beschädigt wird.

3. Es sind die einschlägigen Unfallverhütungsvorschriften sowie die Regeln der Arbeitssicherheit zu beachten.

3a) Bauweise für über 50 Busse je 24 Stunden mit Asphalt

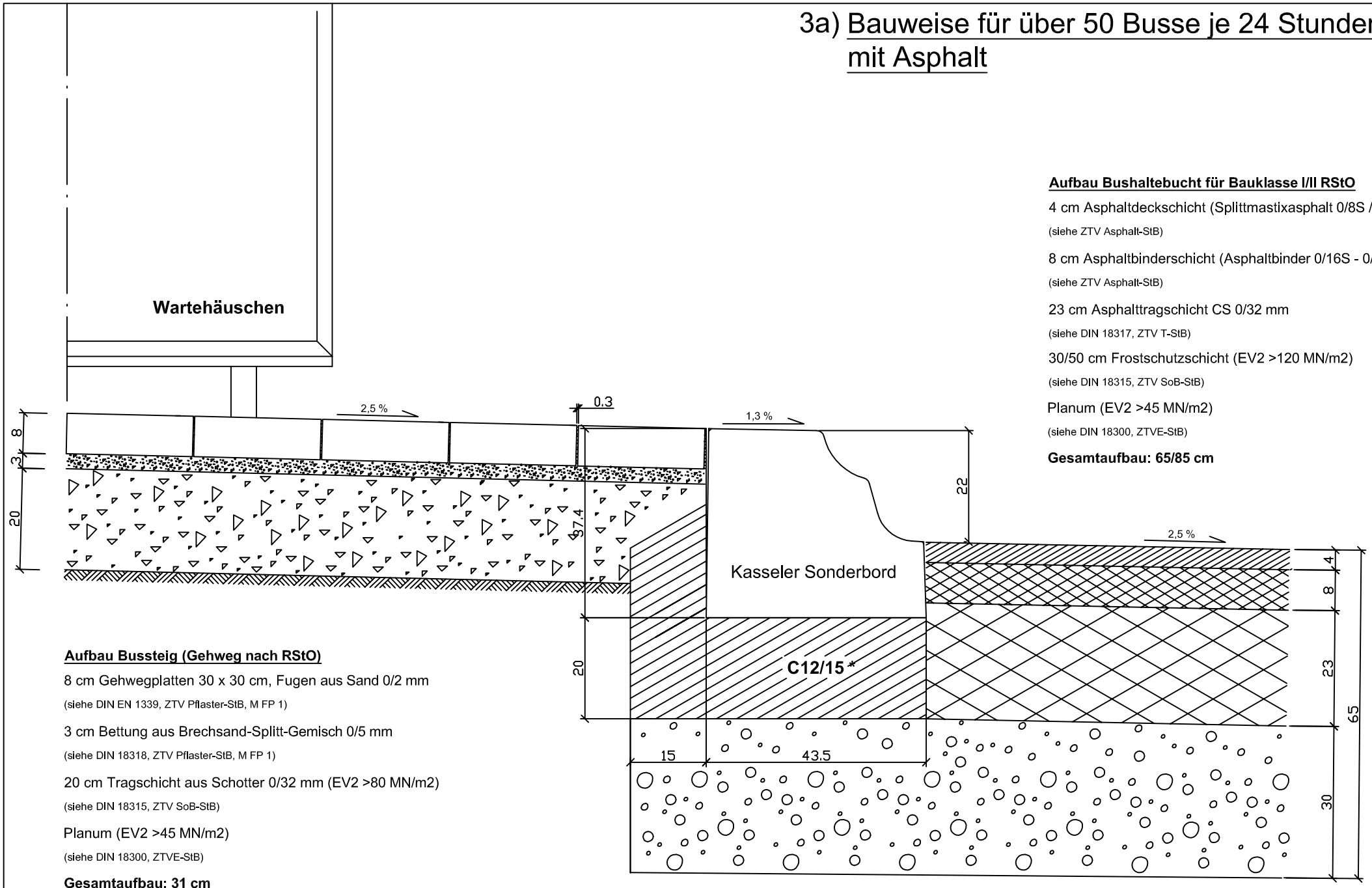

Aufbau Bushaltebucht für Bauklasse I/II RStO

4 cm Asphaltdeckschicht (Splittmastixasphalt 0/8S / 0/11S)

(siehe ZTV Asphalt-StB)

8 cm Asphaltbinderschicht (Asphaltbinder 0/16S - 0/22S)

(siehe ZTV Asphalt-StB)

23 cm Asphalttragschicht CS 0/32 mm

(siehe DIN 18317, ZTV T-StB)

30/50 cm Frostschutzschicht (EV2 >120 MN/m2)

(siehe DIN 18315, ZTV SoB-StB)

Planum (EV2 >45 MN/m2)

(siehe DIN 18300, ZTVE-StB)

Gesamtaufbau: 65/85 cm

Aufbau Bussteig (Gehweg nach RStO)

8 cm Gehwegplatten 30 x 30 cm, Fugen aus Sand 0/2 mm

(siehe DIN EN 1339, ZTV Pflaster-StB, M FP 1)

3 cm Bettung aus Brechsand-Splitt-Gemisch 0/5 mm

(siehe DIN 18318, ZTV Pflaster-StB, M FP 1)

20 cm Tragschicht aus Schotter 0/32 mm (EV2 >80 MN/m2)

(siehe DIN 18315, ZTV SoB-StB)

Planum (EV2 >45 MN/m2)

(siehe DIN 18300, ZTVE-StB)

Gesamtaufbau: 31 cm

* ausreichend ist eine Betongüte C12/15 auf frostsicherer Tagschicht, empfohlen wird eine Betongüte C20/25 (siehe auch DIN18318 Abs.3.9ff.)

Einstiegshöhe 22cm

Vorbemerkung:
Bei den Rampen-/ bzw. Übergangssteinen bedeutet links und rechts jeweils gesehen von der Straße mit Blick auf die Haltestelle nach links bzw. rechts absenkend !

LV-Text zum Profilstein-System "Kasseler Sonderbord® plus" EH22

Position	Menge	Text	Einheitspreis	Gesamtpreis
Pos. 1.22 plus *(Blatt 2.510)*		**Profilstein-Grundtyp *plus*** Profilstein-System "Kasseler Sonderbord *plus*" für Haltestellen liefern und fachgerecht nach Angabe des AG engfugig (5 mm) versetzen Profilstein mit horizontaler Auffahrfläche, ausgerundeten Übergängen zur 75° schrägen Anfahrfläche. Auftrittsfläche rautenförmig genoppt. Europäisches Patent Nr. PCT/EP2011/0 55 535 angemeldet. Veröffentlichung unter WO 2011/ 128 270. Profilstein aus Beton C 35/45, XF4 gem. DIN EN 1340, Typ: -DIU- DIN 483 Abmessungen: Länge 100,0 cm (Nennlänge inkl. 5 mm Fuge), Gesamthöhe 37 cm, Breite 43,5 cm Einstiegshöhe: 22 cm Auftrittsfläche: 22,6 cm Einbautiefe: 15 cm Gewicht: 290 kg Fabrikat: PROFILBETON GmbH Waberner Str. 40 D-34582 Borken/ Hess. Tel.: +49 (0) 5682 73 86 -0 Fax: +49 (0) 5682 73 86 -42		
	_____	Stck.	EP _____	GP _____
Pos. 1.22.50 plus		**Profilstein-Grundtyp** L 50,0 cm (Nennlänge inkl. 5 mm Fuge), wie vor		
	_____	Stck.	EP _____	GP _____
Pos. 1.22.0 plus		**Profilstein-Grundtyp** Abgestellt nach Angabe des AG L bis 49,0 cm wie vor		
	_____	Stck.	EP _____	GP _____
Pos. 1.22.1 plus		**Profilstein-Grundtyp** Abgestellt nach Angabe des AG L 51,0 bis 92,0 cm wie vor		
	_____	Stck.	EP _____	GP _____

Rampensätze

Pos.4/5.22/16 plus *(Blatt 2.540)*		**Profilstein-Rampe rechts 4.22/16 plus,** **Profilstein-Rampe links 5.22/16 plus mit Anschluss an Kasseler Sonderbord EH16** liefern und versetzen, wie vor. Die Rampe ist 1,00 m lang und besteht aus einem Profilstein. Abmessung der Rampe: Gesamt-L 100 cm, H von 37/22 auf 31/16 cm fallend, B 43,5 cm		
	_____	Stck. Rampe 1-teilig, rechts	EP _____	GP _____
	_____	Stck. Rampe 1-teilig, links	EP _____	GP _____

Einstiegshöhe 22cm

Vorbemerkung:
Bei den Rampen-/ bzw. Übergangssteinen bedeutet links und rechts jeweils gesehen von der Straße mit Blick auf die Haltestelle nach links bzw. rechts absenkend !

LV-Text zum Profilstein-System "Kasseler Sonderbord® plus" EH22

Position	Menge	Text	Einheitspreis	Gesamtpreis
Pos.4/5.22/16 plus (2-teilig) *(Blatt 2.550)*		**Profilstein-Rampe rechts 4.22/16 plus** **Profilstein-Rampe links 5.22/16 plus mit Anschluss an Kasseler Sonderbord EH16** liefern und versetzen, wie vor. Die Rampe ist 1,50 m lang und besteht aus 2 Profilsteinen zu je 75 cm Länge. Abmessung der Rampe: Gesamt-L 150 cm, (430 kg) H von 37/22 auf 31/16 cm fallend, B 43,5 cm		
	_____	Stck. Rampe 2-teilig, rechts	EP _____	GP _____
	_____	Stck. Rampe 2-teilig, links	EP _____	GP _____
Pos.4/5.22/12 plus (2-teilig) *(Blatt 2.560)*		**Profilstein-Rampe rechts 4.22/12 plus,** **Profilstein-Rampe links 5.22/12 plus mit Anschluss an Kasseler Sonderbord EH12** liefern und versetzen, wie vor. Die Rampe ist 2 m lang und besteht aus 2 Profilsteinen zu je 100 cm Länge. Abmessung der Rampe: Gesamt-L 200 cm, (545 kg) H von 37/27,4 auf 27,4/12,4 cm fallend, B 43,5 cm		
	_____	Stck. Rampe 2-teilig, rechts	EP _____	GP _____
	_____	Stck. Rampe 2-teilig, links	EP _____	GP _____
Pos.4/5.22/12 plus HB 12 (2-teilig) *(Blatt 2.561)*		**Profilstein-Rampe rechts 4.22/12 plus,** **Profilstein-Rampe links 5.22/12 plus mit Anschluss an Bordstein DIN 483 Form HB** liefern und versetzen, wie vor. Die Rampe ist 2 m lang und besteht aus 2 Profilsteinen zu je 100 cm Länge. Abmessung der Rampe: Gesamt-L 200 cm, (545 kg) H von 37/27,4 auf 27,4/12 cm fallend, B 43,5 cm vom vorbeschriebenen Grundtyp auf Bordstein DIN 483 Form HB		
	_____	Stck. Rampe 2-teilig, rechts	EP _____	GP _____
	_____	Stck. Rampe 2-teilig, links	EP _____	GP _____

Zulage-Positionen

Zulage		**Abstellung von Profilstein-Grundtypen/Flachbordsteinen** gerade Abstellung, Passlänge nach Angabe des AG		
	_____	Stck.	EP _____	GP _____
Zulage		**Abstellung von Profilstein-Grundtypen/Flachbordsteinen** 1-seitig polygonale Abstellung, Passlänge nach Angabe des AG (für Gehrungs-Steine)		
	_____	Stck.	EP _____	GP _____
Zulage		**Abstellung von Profilstein-Grundtypen/Flachbordsteinen** 2-seitig polygonale Abstellung, Passlänge nach Angabe des AG (für Steine im Radius x verlegt)		
	_____	Stck.	EP _____	GP _____

Einstiegshöhe 22cm

Vorbemerkung:
Bei den Rampen-/ bzw. Übergangssteinen bedeutet links und rechts jeweils gesehen von der Straße mit Blick auf die Haltestelle nach links bzw. rechts absenkend !

LV-Text zum Profilstein-System "Kasseler Sonderbord® plus" EH22

Position	Menge	Text	Einheitspreis	Gesamtpreis
Zulage		**Einfärbung von Profilstein-Grundtypen/Flachbordsteinen** Farbton nach Angabe des AG		
	_____	Stck.	EP _____	GP _____
Zulage		**Gerades Schneiden von Profilbordsteinen aus Beton im Werk** Schneiden als Zulage		
	_____	Stck.	EP _____	GP _____

Fugenscheiben

Fugenscheiben		**ZB-Fugenscheiben für Grundtyp Kasseler Sonderbord® *plus*** Dehnscheiben aus vulkanisiertem Neukautschuk-Recycling-Material		
	_____	Stck.	EP _____	GP _____

Die Fugen der Grundtypen können mit den o.g. Fugenscheiben geschlossen werden und/oder mit einem dauerelastischen Fugenmaterial, z.B. Sikaflex Pro3WF.

Alle aufgeführten Borde sind auch in Naturstein erhältlich.

Einstiegshöhe 22cm

Vorbemerkung:

Die Entwässerungsaufsatzelemente inklusive der Anschlusssteine haben den Querschnitt der Kasseler Sonderborde und werden direkt zwischen die Borde versetzt.

LV-Text Entwässerungsaufsatzelemente EAE "Kasseler Sonderbord® plus"

Position	Menge	Text	Einheitspreis	Gesamtpreis
Pos. EAE.22 Plus *(Blatt 2.701)*		**Entwässerungs-Aufsatz-Element zum Profilstein "Kasseler Sonderbord® *plus* " bestehend aus Aufsatzelement, Auflagerplatte und 2 Stck. seitlichen Anschlusssteinen** Guss-Aufsatzelement als Seiteneinlauf zum "Kasseler Sonderbordstein® plus" in der Einstiegshöhe 22 cm. Klasse C 250, DIN ISO 8062 TC 10, Toleranzen nach DIN 1686-GTB18/. Einlauf aus Guss, Deckel aus Guss mit Betonfüllung SRT Wert 75. Abmessungen des Aufsatzes: Breite: 50 cm Tiefe: 70,5 cm Gesamthöhe: 26,5 cm Gewicht: 115 kg Abmessungen der Auflagerplatte aus bewehrten Beton C35/45: Breite: 55 cm Tiefe: 75,5 cm Gesamthöhe: 7,5 cm (8,4 cm) 2 Stück seitliche Anschlusssteine "Kasseler Sonderbord®" Pos. 1.22 Plus EAE L (links) sowie Pos. 1.22 Plus EAE R (rechts) mit Aussparung Versetzlänge (inkl. Anschlusssteine und Zubehör 2,50 m), Gesamtgewicht 755 kg		
	_____ Stck.		EP _____	GP _____

Die EAE können nur inkl. Anschlusssteinen - mit entsprechender Aussparung für die Auflagerplatte - verwendet werden. Auf Wunsch fertigen wir auch Übergangs- und Radiensteine mit Aussparung, wenn es für die Lage des EAE örtlich notwendig ist. Die Anschlusssteine sowie die Deckelfüllung sind auch in Naturstein erhältlich.

Einstiegshöhe 20cm

Vorbemerkung:
Bei den Rampen-/ bzw. Übergangssteinen bedeutet links und rechts jeweils gesehen von der Straße mit Blick auf die Haltestelle nach links bzw. rechts absenkend !

LV-Text zum Profilstein-System "Kasseler Sonderbord® plus" EH20

Position	Menge	Text	Einheitspreis	Gesamtpreis
Pos. 1.20 plus *(Blatt 2.575)*		**Profilstein-Grundtyp *plus*** Profilstein-System "Kasseler Sonderbord *plus*" für Haltestellen liefern und fachgerecht nach Angabe des AG engfugig (5 mm) versetzen Profilstein mit horizontaler Auffahrfläche, ausgerundeten Übergängen zur 75° schrägen Anfahrfläche. Auftrittsfläche rautenförmig genoppt. Europäisches Patent Nr. PCT/EP2011/0 55 535 angemeldet. Veröffentlichung unter WO 2011/ 128 270. Profilstein aus Beton C 35/45, XF4 gem. DIN EN 1340, Typ: -DIU- DIN 483 Abmessungen: Länge 100,0 cm (Nennlänge inkl. 5 mm Fuge), Gesamthöhe 35 cm, Breite 43,5 cm Einstiegshöhe: 20 cm Auftrittsfläche: 23 cm Einbautiefe: 15 cm Gewicht: 278 kg Fabrikat: PROFILBETON GmbH Waberner Str. 40 D-34582 Borken/ Hess. Tel.: +49 (0) 5682 73 86 -0 Fax: +49 (0) 5682 73 86 -42		
	_____	Stck.	EP _____	GP _____
Pos. 1.20.50 plus		**Profilstein-Grundtyp** L 50,0 cm (Nennlänge inkl. 5 mm Fuge), wie vor		
	_____	Stck.	EP _____	GP _____
Pos. 1.20.0 plus		**Profilstein-Grundtyp** Abgestellt nach Angabe des AG L bis 49,0 cm wie vor		
	_____	Stck.	EP _____	GP _____
Pos. 1.20.1 plus		**Profilstein-Grundtyp** Abgestellt nach Angabe des AG L 51,0 bis 94,0 cm wie vor		
	_____	Stck.	EP _____	GP _____

Rampensätze

Pos.4/5.20/18 plus *(Blatt 2.580)*		**Profilstein-Rampe rechts 4.20/18 plus,** **Profilstein-Rampe links 5.20/18 plus, mit Anschluss an Kasseler Sonderbord EH18** liefern und versetzen, wie vor. Die Rampe ist 33 cm lang Abmessung der Rampe: Gesamt-L 33 cm, H von 35/20 auf 33/18 cm fallend, B 43,5 cm		
	_____	Stck. Rampe 1-teilig, rechts	EP _____	GP _____
	_____	Stck. Rampe 1-teilig, links	EP _____	GP _____

Einstiegshöhe 20cm

Vorbemerkung:
Bei den Rampen-/ bzw. Übergangssteinen bedeutet links und rechts jeweils gesehen von der Straße mit Blick auf die Haltestelle nach links bzw. rechts absenkend !

LV-Text zum Profilstein-System "Kasseler Sonderbord® plus" EH20

Position	Menge	Text	Einheitspreis	Gesamtpreis
Pos.4/5.20/12 plus (2-teilig) *(Blatt 2.590)*		**Profilstein-Rampe rechts 4.20/12 plus, Profilstein-Rampe links 5.20/12 mit Anschluss an Kasseler Sonderbord EH12** liefern und versetzen, wie vor. Die Rampe ist 1,50 m lang und besteht aus 2 Profilsteinen zu je 75 cm Länge. Abmessung der Rampe: Gesamt-L 150 cm, (490 kg) H von 35/20 auf 27,4/12,4 cm fallend, B 43,5 cm		
	_____	Stck. Rampe 2-teilig, rechts	EP _____	GP _____
	_____	Stck. Rampe 2-teilig, links	EP _____	GP _____

Zulage-Positionen

Zulage		**Abstellung von Profilstein-Grundtypen/Flachbordsteinen** gerade Abstellung, Passlänge nach Angabe des AG		
	_____	Stck.	EP _____	GP _____
Zulage		**Abstellung von Profilstein-Grundtypen/Flachbordsteinen** 1-seitig polygonale Abstellung, Passlänge nach Angabe des AG (für Gehrungs-Steine)		
	_____	Stck.	EP _____	GP _____
Zulage		**Abstellung von Profilstein-Grundtypen/Flachbordsteinen** 2-seitig polygonale Abstellung, Passlänge nach Angabe des AG (für Steine im Radius ***X*** zu verlegen)		
	_____	Stck.	EP _____	GP _____
Zulage		**Einfärbung von Profilstein-Grundtypen/Flachbordsteinen** Farbton nach Angabe des AG		
	_____	Stck.	EP _____	GP _____
Zulage		**Gerades Schneiden von Profilbordsteinen aus Beton im Werk** Schneiden als Zulage		
	_____	Stck.	EP _____	GP _____

Die Fugen der Sonderborde 1.20.plus können mit einem dauerelastischen Fugenmaterial, wie Sikaflex Pro3WF geschlossen werden.

Alle aufgeführten Borde sind auch in Naturstein erhältlich.